Aeris Swopper

hijdra.com

Creëert de ideale werkomgeving

Nog actiever en het is geen zitten meer.

Veel voordelen. Gewoon goed.

Geef je rug plezier, geen stress.
Door de effectieve op- en neerwaartse beweging, zoals bij lopen of rennen, worden de tussenwervelschijven goed geactiveerd en verlicht. In plaats van een rugleuning, ondersteunen sterke spieren de rug. In plaats van spanning voel je een goed humeur.

Workout i.p.v. Burn-out – zonder zweten.
Doordat het lichaam vrij kan bewegen in alle 3 dimensies, adem je diep in en worden de bloedsomloop en de stofwisseling gestimuleerd. Over langere tijd bekeken, blijf je daardoor jong en fit. En daarnaast wordt het teveel aan calorieën verbrand. Zomaar.

Buigen is verleden tijd.
Het dicht bij de vloer geplaatste scharnier en de veer zorgen ervoor dat de romp met elke beweging van het lichaam meegaat. Zelfs als je naar de tafel leunt, blijft je rug recht. Gewoon automatisch.

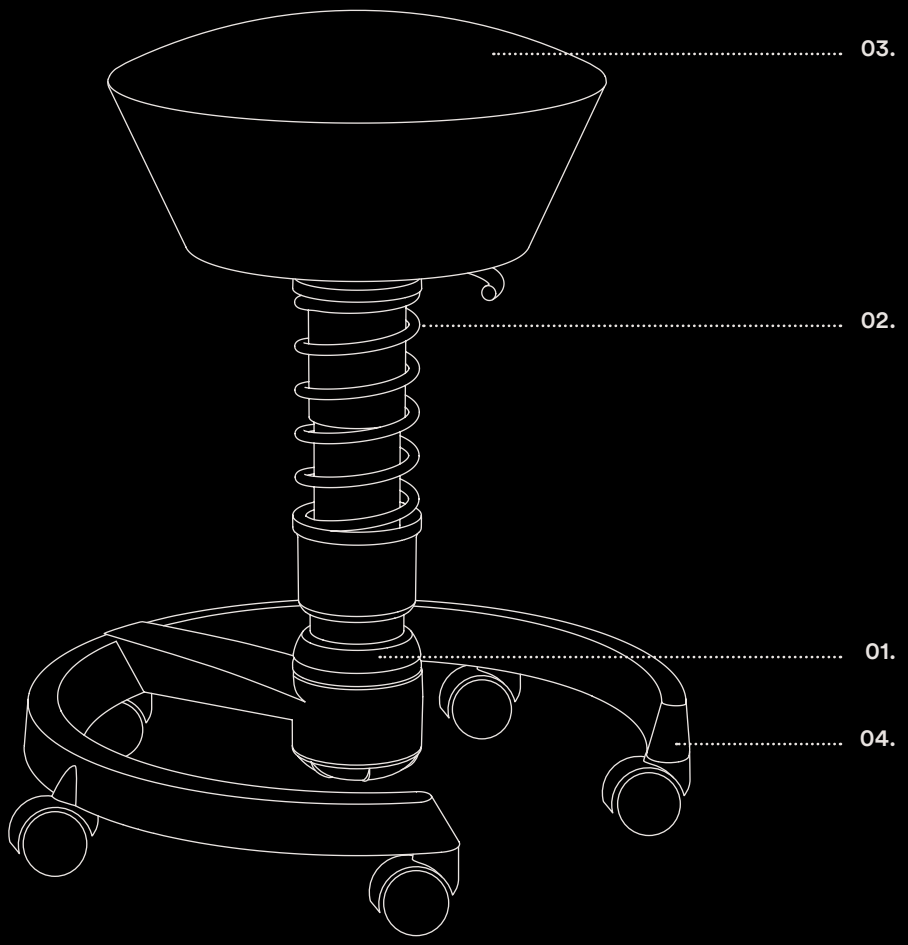

01. **3D-Technologie:** Zorgt voor laterale beweging (zijwaartse flexibiliteit), vergroot de grijpruimte en zorgt voor een optimale houding ten opzichte van het werkoppervlak. Dat zorgt voor fitte spieren, tussenwervelschijven, pezen en gewrichten.

02. **Verticaal op en neer bewegen:** Ontlast de tussenwervelschijven, maakt het makkelijker om op te staan, bevordert de bloedcirculatie en brengt de bloedsomloop op gang.

03. **Convexe zit:** Bevordert een vrije en rechte zithouding, drukranden als gevolg van het zitten worden vermeden.

04. **Stabiele voetring:** Uiterst kantelbestendig en stabiel, verkrijgbaar met of zonder wielen.

Instelmogelijkheden:

Zithoogte (gasveer)
Gebruikersgewicht (veerspanning / verticaal op en neer bewegen)
Zijwaartse flexibiliteit
Optioneel: Hoogte van de rugleuning

hijdra.com
Creëert de ideale werkomgeving

Technische gegevens:

Productgewicht:	11 kg zonder rugleuning, 17 kg met rugleuning
Diameter voetring:	55 cm zonder wielen, 59 cm met wielen
Max. gebruikersgewicht:	max. 120 kg
Zit:	Kunststof zitdrager, kussen PU-voorgevormd schuim, diameter 43 cm
Wieltypes:	Wielen voor zachte ondergrond: o.a. tapijt Wielen voor harde ondergrond: o.a. tegels, parket, laminaat, overeenkomstig DIN EN 12529.
Swopper Air:	Ademende, druk regulerende Hi-Tec-vulling met vijf functionele lagen.

Kies de juiste veer:

Light	Standard	High	Low
Lichaamsgewicht minder dan 50 kg	De veer, die geschikt is voor de meeste	Lichaamslengte meer dan 185 cm	De tafel is lager dan 65 cm

Lichaamsgewicht minder dan 50 kg

Lichaamsgewicht meer dan 50 kg

Prijzen en certificaten:

www.tuv.com
ID 0000043485